UNT LGL series リニアガイド

■特長

●ガイドレールとベアリングは完全互換性。
●重荷重用タイプのレール付ユニット。
●ハウジングと支持台は硬質アルマイト表面処理。
●防塵シール付です。

呼び番号表示例

LGL-20 -2 × 1200

型番 / 1軸に使用するハウジング数 / 軸長

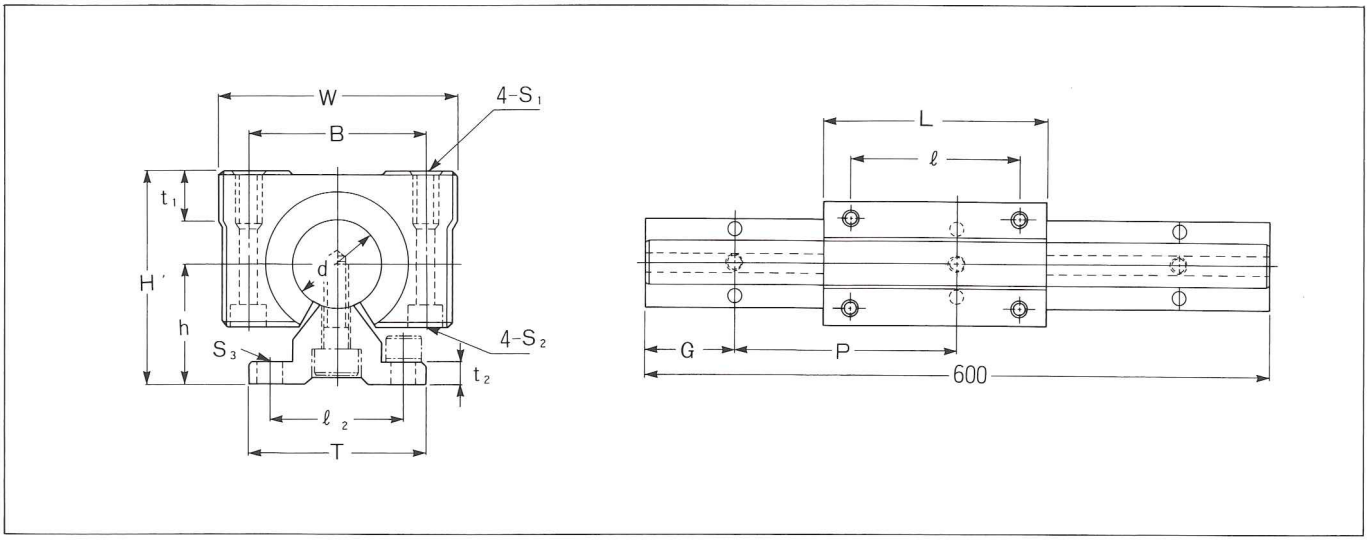

LGLシリーズ寸法表

呼び番号	組合せ寸法（mm）			ハウジング寸法（mm）							レール寸法（mm）						基本定格荷重	
	d	±0.2 h	±0.2 H	W	L	B	ℓ	t_1	S_1	S_2	T	$ℓ_2$	t_2	S_3	G	P	C (kgf)	Co (kgf)
LGL-20	20	27	48	54	200	40	150	11	M6×12	M4	40	30	5	5.5	75	150	180	280
LGL-25	25	33	59	76	200	54	150	12	M10×20	M8	50	35	6	6.5	100	200	320	480
LGL-30	30	37	67	78	250	58	200	15	M10×20	M8	55	40	7	6.5	100	200	360	600

注意）
※支持台の標準長さは600mmです。
※ガイドレールの長さはご希望寸法で納入いたします。

型式一覧

LGL
SUJ2

MLGL
SUS440C

LGLH
SUJ2+
硬質クロムメッキ

カタログP.124