進入防止柵

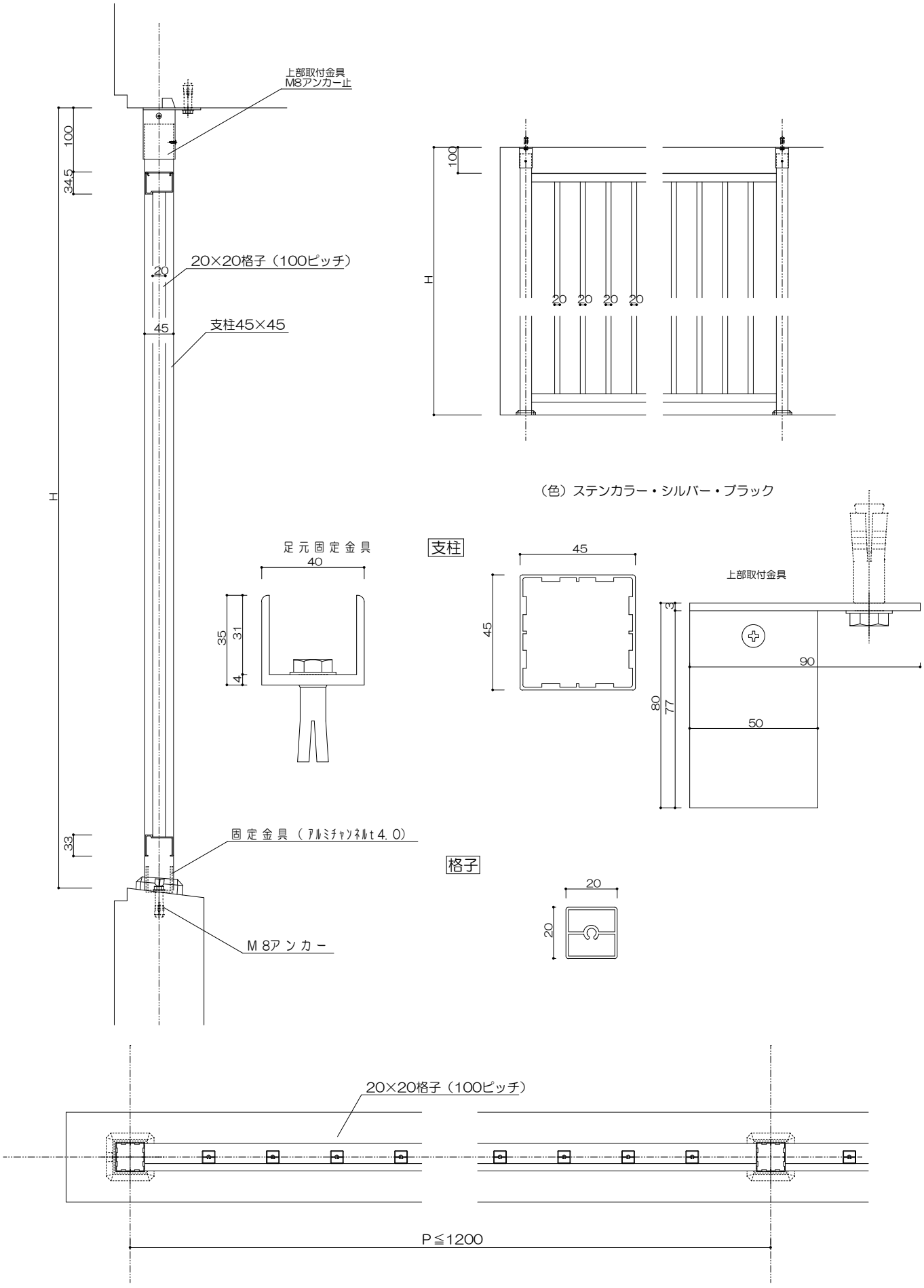
上部取付金具
M8アンカー止
100
34.5
20×20格子（100ピッチ）
20
45
支柱45×45
H
33
固定金具（アルミチャンネルt4.0）
M8アンカー
100
H
20 20 20 20
（色）ステンカラー・シルバー・ブラック
足元固定金具
40
35
31
4
支柱
45
45
上部取付金具
3
90
80
77
50
格子
20
20
20×20格子（100ピッチ）
P≦1200