パーテイション

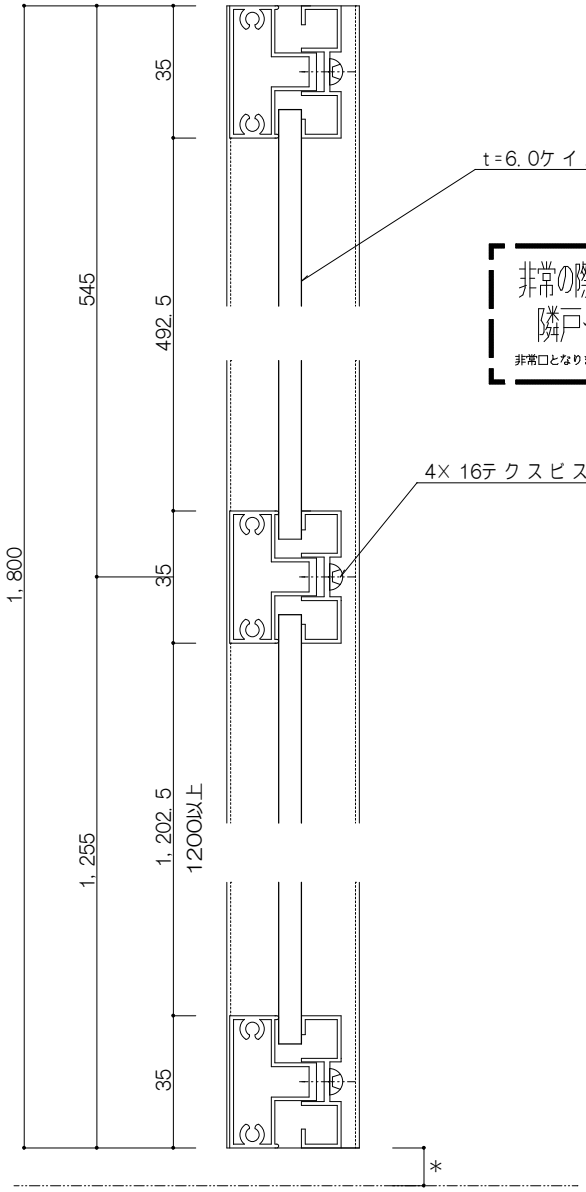

非常の際には、ここを破って
隣戸へ避難出来ます
非常口となりますので物等を置かないで下さい。

避難文字

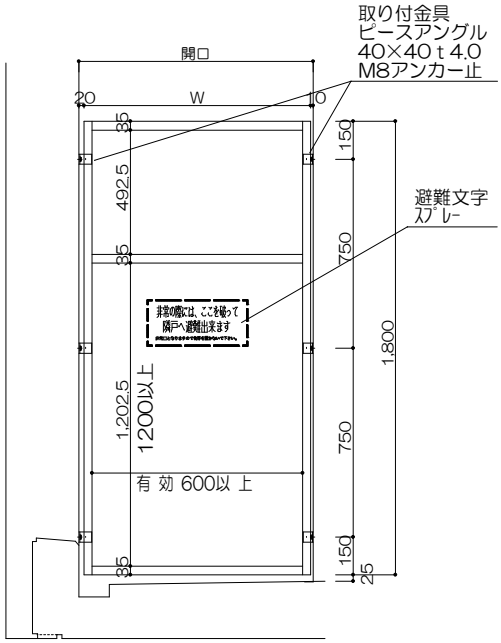

（色）ステンカラー・シルバー・ブラック

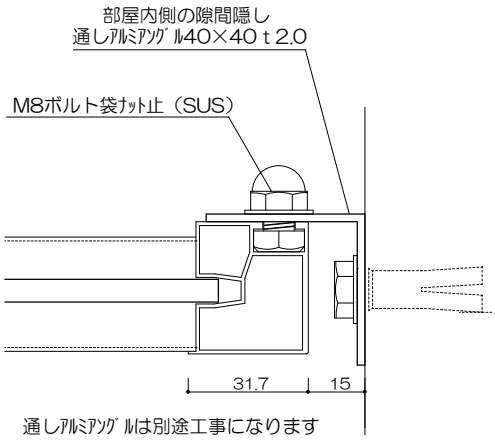
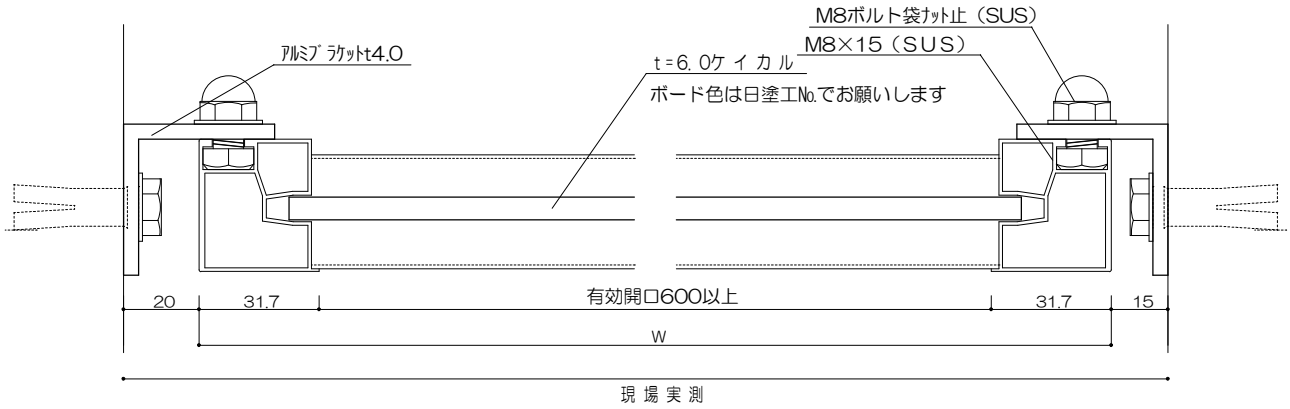
通しアルミアングルは別途工事になります