足元納まり

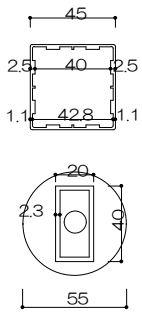

2段掘り
2液アンカー

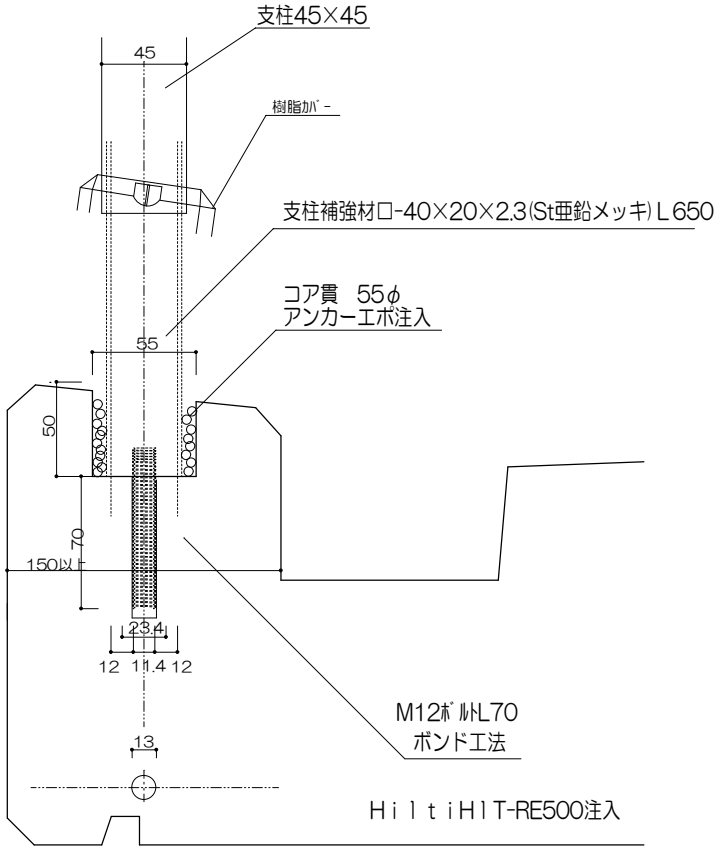

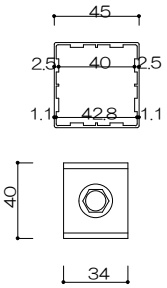
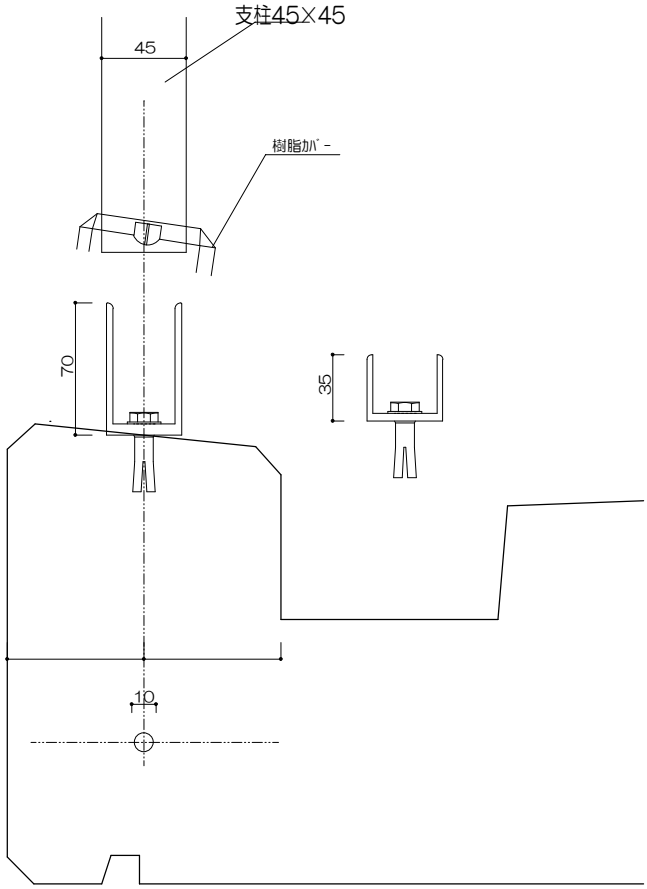
アルミコ型
M8アンカー止