UNT 8B series 単軸リニアモジュール

標準ストロークA(mm)	100	200	300	400	500	600	700	800
全　長　L(mm)	304＋ℓ	404＋ℓ	504＋ℓ	604＋ℓ	704＋ℓ	804＋ℓ	904＋ℓ	1004＋ℓ
重　　量(kg)	3.5＋M	4.3＋M	5.1＋M	5.9＋M	6.7＋M	7.5＋M	8.3＋M	9.1＋M

■寸法図

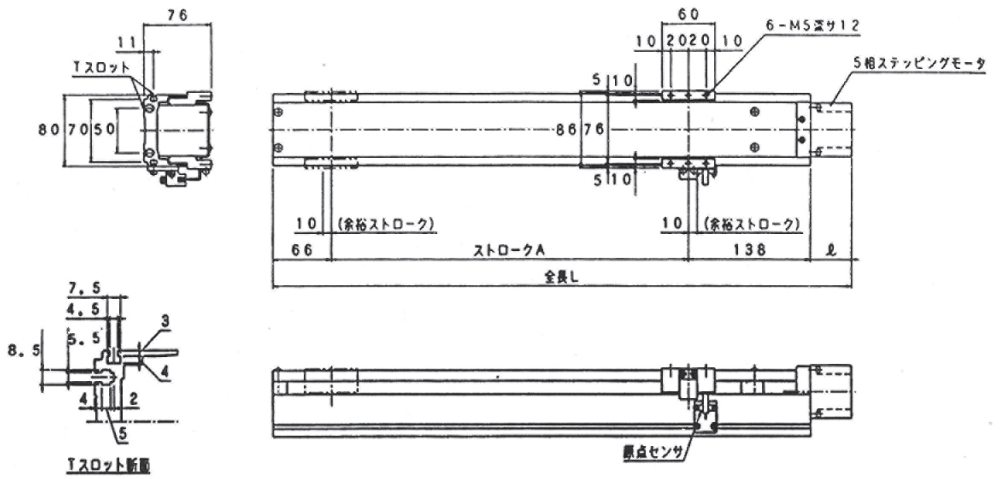

モータ型式	ℓ寸法(mm)	モータ重量M(kg)
PK564-A	46.5	0.6
PK566-A	57.5	0.8
PK569-A	87.0	1.3

呼び番号表示例　LM-8B — 564S — 500 — 10 — P —

型　式	モータ機種	ストローク	ボールスクリューリード	精密ボールスクリュー	オプション

型　　式		LM-8B-564S-P	LM-8B-566S-P	LM-8B-569S-P
仕様	トルク (kgf-cm)	4	6	8
	定格速度 (mm/sec)	30～250		
	定格推力 (kgf)	22	34	45
	繰り返し位置決め精度(mm)	±0.02		
主要部構造	モータ	5相ステッピングモータ　ステップ角0.72°		
	ボールスクリュー	φ15mm　リード10mm、(5)　精度C7：バックラッシュ0.03mm以下		
	ガイド	リニアガイド：ベアリング　1個/レール　1本		
	モータ・ボールスクリュー間結合	カップリングによる直結		
	原点センサ	フォトセンサ		
	ベース	専用アルミ押出材(6N01-T5)白色アルマイト処理		
使用限界のめやす	最大速度 (mm/sec)	250　(125)		
	最大推力 (kgf)	22	34	45
	最大ストローク (mm)	1100		
	積載重量 (kgw)	水平使用：10以下、垂直使用：3以下	水平使用：20以下、垂直使用：7以下	
	負荷モーメント(kgf・m)	(注1)　Ma：2　Mb：1.2　Mc：1.2		
注記事項	(注1)　最大速度(125)mm/secは、ボールスクリュー(5)リード5mmの場合です。			