フランジ付リニアベアリング —ロングスリーブタイプ—

品名			ベアリング・ボール		外筒	保持器
丸フランジ	角フランジ	二面フランジ	材質	硬度	表面処理	材質
FEDL	FEDLK	FEDLT	SUJ2	HRC58～	リン酸 マンガン皮膜	合成樹脂 (ジュラコン)

高応力
独自製品

リジット方式　**一体加工**同時研磨・同時加工

(両シール付)　内径・外形がリニアベアリングと同寸法
ロングスリーブタイプコンパクト軸受

FEDLK　FEDL

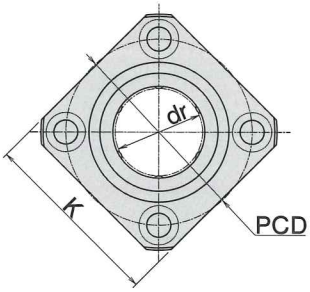

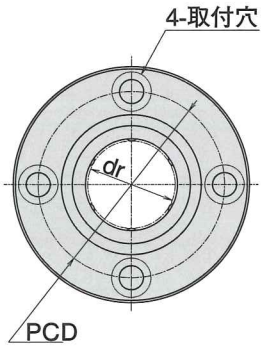

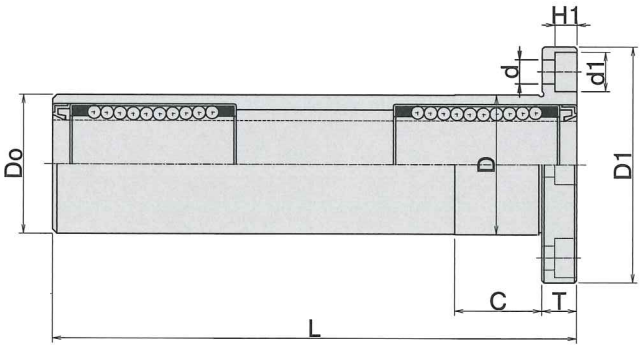

FEDLT

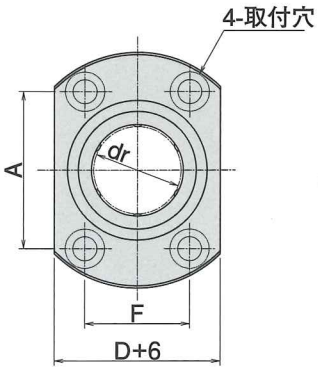

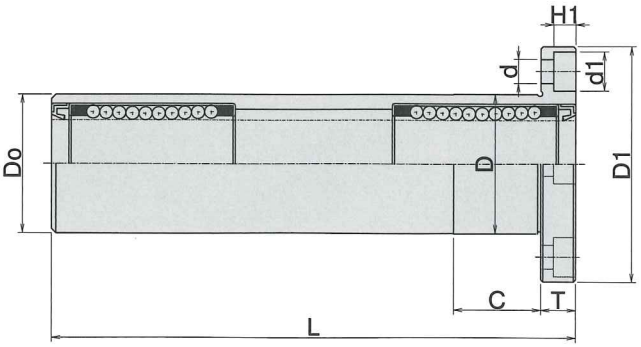

カタログP.38