フランジ付リニアベアリング —ロングスリーブセンターフランジタイプ—

品名			ベアリング・ボール		外筒	保持器
丸フランジ	角フランジ	二面フランジ	材質	硬度	表面処理	材質
FEDLC	FEDLKC	FEDLTC	SUJ2	HRC58～	リン酸 マンガン皮膜	合成樹脂 (ジュラコン)

独自製品

リジット方式

(両シール付)

内径・外形がリニアベアリングと同寸法
ロングスリーブタイプコンパクト軸受。

FEDLKC

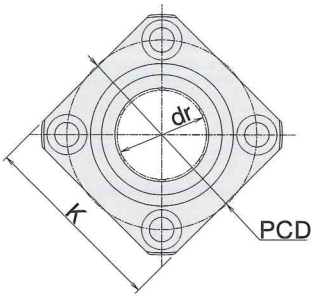

FEDLC

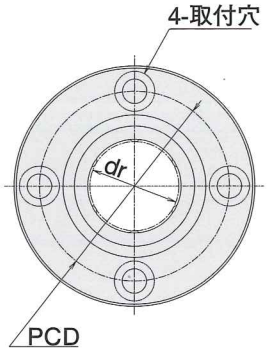

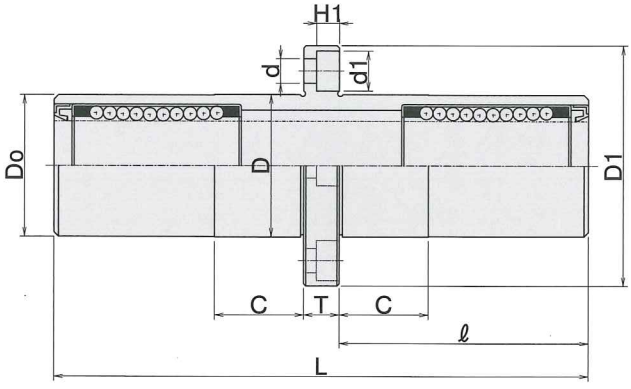

FEDLTC

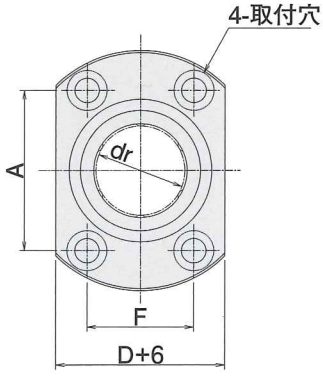

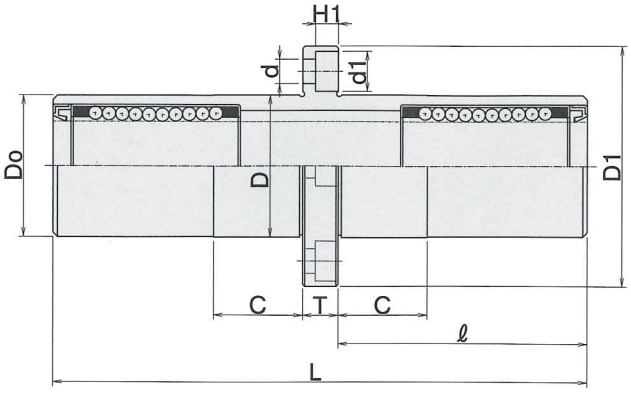

カタログP.40