CVシリーズ

■ 定格・性能

仕 様	項 目		性 能
接点仕様	接点構成		1a
	接触抵抗		100mΩ以下（DC6V 1A電圧降下法にて）
	接点材質		銀合金
定 格	定格負荷（抵抗負荷）		AC250V 10A
	最大許容電力（抵抗負荷）		2500VA
	最大許容電圧		AC250V
	最大許容電流		10A
電気的性能	絶縁抵抗		100MΩ以上（DC500V絶縁抵抗計にて）
	耐電圧	コイル－接点間	AC2500V 1分間
		接点相互間	AC750V 1分間
	動作時間（定格電圧にて、at20℃）		15ms以下（バウンス含まず）
	復帰時間（定格電圧にて、at20℃）		8ms以下（バウンス含まず）
機械的性能	耐振動性	誤動作振動	10～55～10Hz（全振幅 1.5mm）
		耐久振動	10～55～10Hz（全振幅 1.5mm）
	耐衝撃性	誤動作衝撃	100m/s^2
		耐久衝撃	1000m/s^2
寿 命	機械的寿命（開閉頻度 180回/分）		100万回以上
	電気的寿命（抵抗負荷）（開閉頻度 12回/分）		10万回以上（定格負荷にて）
使用条件	使用周囲温度		-25℃～+70℃（ただし氷結、結露しないこと）
	使用周囲湿度		5%～85%RH
質 量			約8g

● ご注意：上記は初期における値です。

■ 外形寸法図

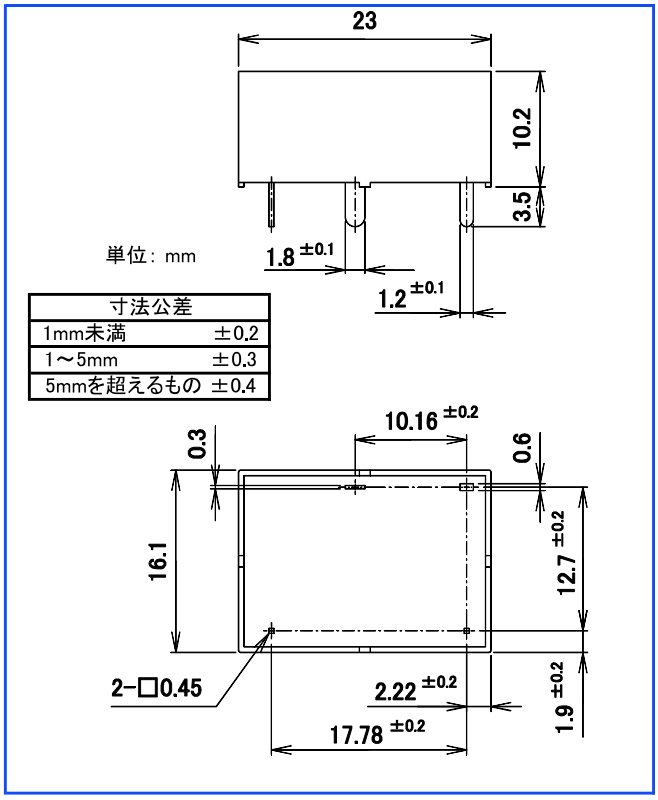

■ 接続図

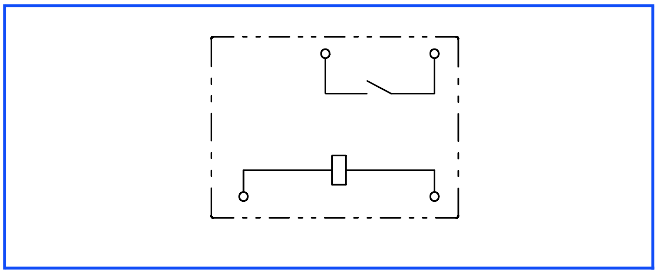
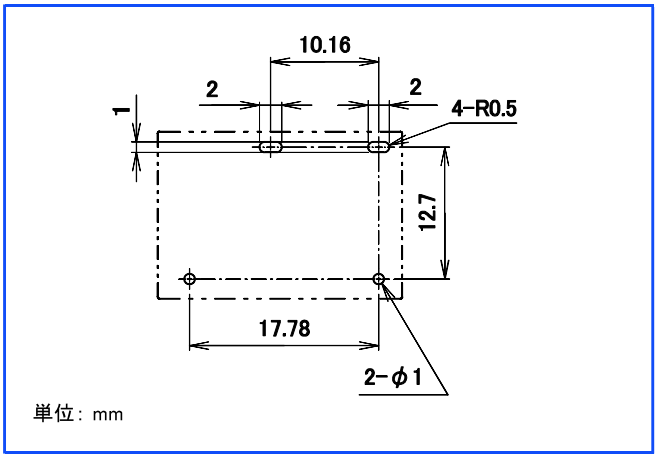
■ プリント基板穴あけ寸法図（公差±0.1）