● ステンレス材を使用した本格タイプです。
● ビスにより内側から取り外し可能です。

メンテナンス性に優れた〈ミディ〉

センターロック〈ミディ〉　品　番　CLM

■標準仕様

● 材　質：オールステンレス（SUS304）ヘアライン（オプションで鏡面・焼付け着色もご用意しています。）
● 錠　前：美和DA　ゴールHD

■ご注意

●工場装着加工品のため、現場での取り付けやドア完成後の取り付けはできません。ドア発注時にご指定ください。
●パーツのみの単品販売はいたしておりません。　●関連部品及び搬入・取付工事費は別途とします。
●改良のため予告なく仕様を変更することがあります。　●親子ドアとしてお使いいただき、子ドア（錠前受金具側）を本締錠内サムタンとして固定されますとセンターロックのみで施開錠ができ、より効果的です。

■センターロック《ミディ》基本図

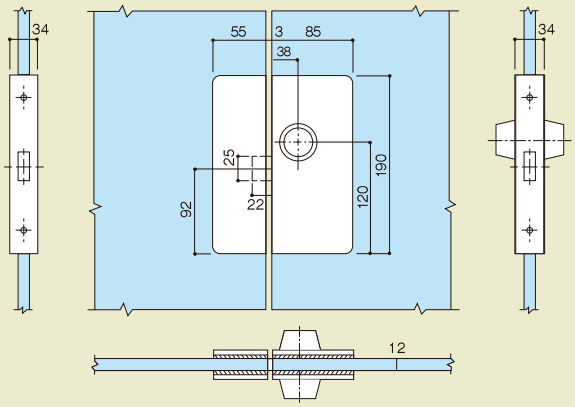

■ オーダーデザインも可能です

詳しくはお問い合わせください。