発注コード R－103 段付きｽﾊﾟﾅ2本組

JANコード 4962772 155035

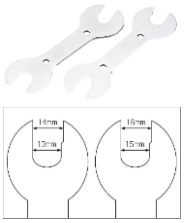

C-503
13×14×15×16mm
刃厚　2.4mm
製品サイズ:(約)全長/155×板厚/2.3mm
・製品重量:(約)145g
・明細:サイズ/13×14・15×16mm(板厚2.4mm)

発注コード R－16 ハブコンレンチセット

JANコード 4962772 155042

C-504
13×14×15×17mm
刃厚　2.0mm
ハブ軸を捉えやすいオープンジョーと手にフィットし、微妙な調節も行いやすいハンドル形状で素早く正確な作業が可能です。
・4本セット
・口部:13/14/15/17mm
・刃部厚み:2mm
・全長:185mm

発注コード R－112 ﾁｭｰﾌﾞｸﾞﾗｲﾝﾀﾞｰ

JANコード 4962772 157152

C-715
AC100V仕様
目詰まりしやすい砥石ではなく、常に新しい面で削れるフラップホイールの採用で、ムラのない研磨面に仕上がります。
回転数を無段階に可変でき、作業者にあった設定が可能です。
電源はAC100V仕様で、コンセントに差し込むだけです。

発注コード R－108 ﾌﾗｯﾌﾟﾎｲｰﾙ

JANコード 4962772 157114

C-711
C-715チューブグラインダー交換部品

発注コード R－164 ﾀﾞｽﾀｰｶﾞﾝ

JANコード 4962772 093955

Z-395
取り回しのいいショートノズルを採用

最軽量モデル（従来品30%軽量化）で連続作業の疲労を軽減します。
ショートノズルで使用場所を選ばず汎用的に使用可能。
カプラ付き

発注コード R－165 ﾀﾞｽﾀｰｶﾞﾝ

JANコード 4962772 093962

Z-396
ロングノズル付きダスターガン

ロングノズルで手が届かない奥まった個所の清掃に最適。
カプラ付き

発注コード R－166 ﾀﾞｽﾀｰｶﾞﾝ

JANコード 4962772 093979

Z-397
エアカーテンノズルで安心清潔

エアカーテンがホコリや切削粉のハネ返りを防ぎ安全・清潔に作業できます。
カプラ付き

発注コード R－167 ｽﾎﾟｰｸ切り

JANコード 4962772 152164

C-216
刃幅：8.6mm
スポークを切断するための工具。
刃幅を8.6mmで設計、リム幅の狭いスポーツ車でも、組み立てた状態でカットできます。ステンレススポークにも対応しています。

発注コード R－168 全ｹｰｽﾛｯｸﾘﾝｸﾞﾂｰﾙ

JANコード 4962772 151358

C-135
チェーンケースの固定に使用するロックリング用ツール。
BBシャフトの先端に付属のガイドを取り付けて使うことで大きなトルクでも安定した作業を可能にします。
1つの爪とロックリングの外周を保持するカップの構造により、3溝、4溝、6溝などのロックリングに対応。
ガイドはBBシャフト先端の雄ネジ、雌ネジどちらにも使用可能です。

発注コード R－169 ﾊﾟｲﾌﾟｶｯﾀｰ

JANコード 4962772 042039

K-203
適応外径1/8"～1-1/4"（3～32mmφ）
ステンレスパイプも銅管もきれいにカット

特刃は入念な熱処理を施した特殊鋼です。
ボディはアルミ合金製ですので、軽快に作業ができます。
面取り用ブレード付。

発注コード R－170 ﾁｪｰﾝﾌﾟﾗｲﾔｰ

JANコード 4962772 062203

P-220
ローラーチェーンのｸﾘｯﾌﾟ着脱工具
クリップの取り付け・取り外しに

産業機械、自転車などに使用されるローラチェーンのクリップを脱着できます。
保持しているクリップが作業中に落ちるのを防ぐマグネット付。

発注コード R－171 C-321　替ﾋﾟﾝ

JANコード 4962772 153215

C-320用　替ﾋﾟﾝ

発注コード R－172 ﾊﾞﾙﾌﾞﾄﾞﾗｲﾊﾞｰ

JANコード 4962772 020135

D-13
米式ﾊﾞﾙﾌﾞのｺｱ回し
米式バルブ（タイヤチューブ用）のバルブコアの着脱に便利な専用ドライバー。
ハンドルは早回しがしやすい六角仕様。

発注コード R－175 ﾍｯﾄﾞﾛｯｸﾘﾝｸﾞまわし

JANコード 4962772 152096

C-209
ハンドルロック部品交換作業に！
ひとつで八角袋ナット・三つ溝ロックリングに対応
ハンドルロック 部品交換作業に
ひとつで八角袋ナット・三つ溝ロックリングに対応
ヘッドまわりの分解作業に最適なロックリング用ツール。
三つ溝タイプのロックリングに加え32mm八角袋ナットにも対応。
※オーバーサイズには使用できません。

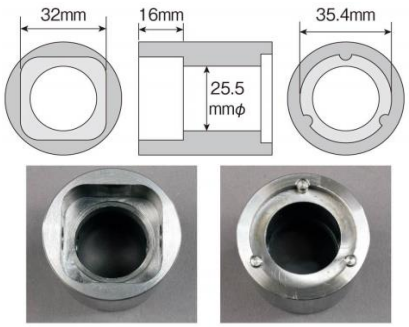

32mm 八角袋ナットと上玉押し用　　三つ溝ロックリング用

発注コード R－173 ﾘﾍﾟｱｽﾀﾝﾄﾞ

JANコード 4962772 157510

C-751
昇降装置付き！50kgまで適応
昇降装置付の自転車用整備スタンド。
50kgまでの自転車対応で電動アシスト自転車などの重い自転車でも、軽い力で持ち上げられ、快適な整備ができます。
自転車のドライブ側・反ドライブ側のどちらでも掛けることができ、自由度の高い使い方が可能。

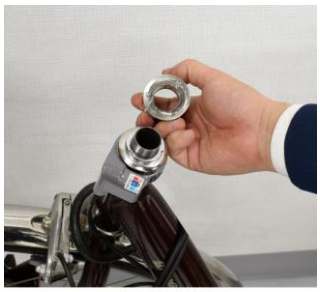

三つ溝ロックリング用

32mm 八角袋ナットと上玉押し用

溝に爪を合わせてセットし、
穴角レンチを貫通穴に挿入してまわすだけで、
従来のヘッド回しよりもスピーディーに作業できます。
※穴角レンチは別売です。