アトラマスター

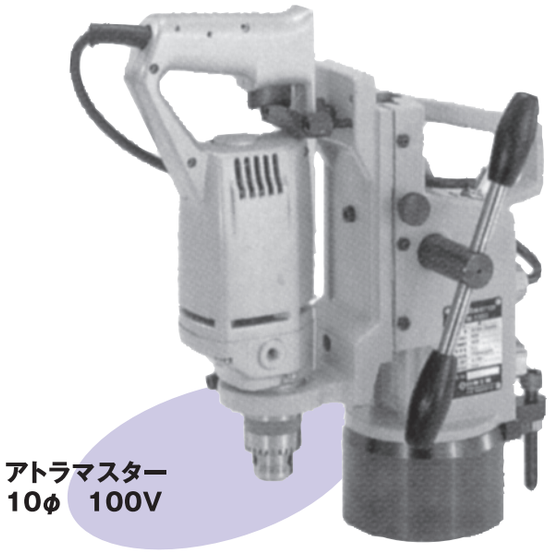

■商品

コードNo.	商品名
2610	アトラマスター　10φ　100V
2611	アトラマスター　13φ　100V
2612	アトラマスター　21φ　100V
2613	アトラマスター　25φ　100V
2614	アトラマスター　32φ　200V

■仕様

項目＼型式		M-100D	M-130DA	M-210D	M-250D	M-320
電源	100Vタイプ	AC100V 50/60Hz	AC100V 50/60Hz	AC100V 50/60Hz	AC100V 50/60Hz	
	200Vタイプ					三相200 50/60Hz
定格消費電力 W		425	655	790	1380	80
電気ドリル	定格消費電力 W	390	620	730	1300	
	定格電流 A	4.1	6.5	8	14（100V）	
	無負荷回転速度 min^{-1}	1700	780	500	370	
最大穴あけ能力 mm		φ10	φ13	φ21	φ25	φ32
マグネット吸着最小板厚 mm		10	13	13	13	
最大ストローク長 mm		100	175	230	230	280
マグネット最大磁力 N(kgf)		3430（350）	5880（600）	8820（900）	14700（1500）	1800
マグネット外径寸法 mm		丸型φ105	丸型φ141	丸型φ152	角型110×243	124×240
キャプタイヤコード		1.25mm²3芯1.6m	1.25mm²3芯5m	1.25mm²3芯5m	1.25mm²3芯5m	
テーパーNo.		チャック式	チャック式	No.2	No.3	No.3
本体質量 kg		8	20	29	39	50
寸法 mm		W290×H296	W537×H397	W597×H526	W632×H528	H523

●外観および仕様は予告なく変更することがあります。