アルミ製門型リフター 2t 3m

アルミ製門型リフター
2t 3m

■仕様

コードNo.	商品名	最大積載荷重	ビーム長さ	最低/最高高さ	最高 高さ	最大横幅(可動部)	最大横幅(車輪内幅)	高さ調整間隔	ビーム長さ調整間隔	開脚外幅	収納時高さ	本体質量	ビーム質量
4380	アルミ製門型リフター	2t	3m	214～290cm	250～326cm (5段階／トロリー:32cm)	203cm	280cm	15.2cm	33cm 1ヶ所	154cm	254cm	133.8kg	24.3kg

セイフティブロック

セイフティブロック
12m

セイフティブロック
15m

セイフティブロック
25m

KPシリーズ

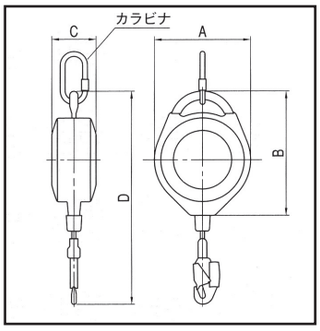

●寸法表(mm)

コードNo.	A	B	C	D
6110	198	262	90	450
6115	218	287	90	500
6125	257	329	122	500

■仕様

コードNo.	商品名	型式	使用体重(kg)	ワイヤロープ(m)	ランヤード長さ(m)	停止距離(cm)	衝撃荷重(kN)	動作速度	ワイヤロープ戻り力(kg)	自重量(kg)
6110	セイフティブロック 12m	KP-12	30～100	φ4×12	12	50～100	3～4	約2m/秒	1～2	4.2
6115	セイフティブロック 15m	KP-15		φ4×16	15					4.8
6125	セイフティブロック 25m	KP-25		φ4×25	25					7.7

注:停止距離は試験落下体85kgの場合

●付属品

コードNo.	商品名
6119	セイフティブロック用引き寄せロープ

●外観および仕様は予告なく変更することがあります。