ギヤードトロリ
プレーントロリ

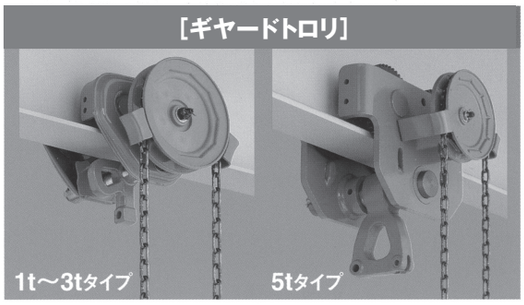

◎3tタイプのツリカナグは、5tタイプのツリカナグと同じ形状となります。

■仕様

コードNo.	商品名	型式	ハンドチェーン標準長さ二つ折(m)	適用レール幅(mm)	最小回転半径(mm)	質量(kg)
4551	**ギヤードトロリ　1t**	TSG010	2.5	75･100･125	1300	12
4552	**ギヤードトロリ　2t**	TSG020	3.0	100･125･150	1500	19
4553	**ギヤードトロリ　3t**	TSG030	3.0	100･125･150	1700	27
4555	**ギヤードトロリ　5t**	TSG050	3.5	125･150･175	2300	56
4562	**1t　プレーントロリ**	TSP010	—	75･100･125	1300	8.0
4563	**2t　プレーントロリ**	TSP020	—	100･125･150	1500	14

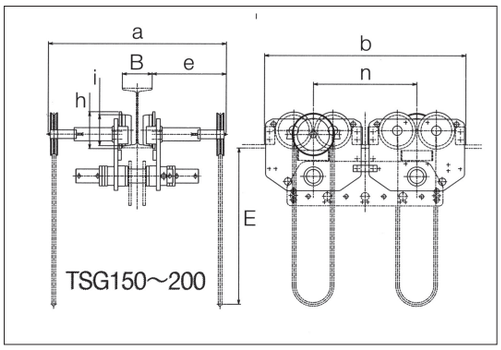

■仕様

コードNo.	ハンドチェーン長さ(m)	適用レール巾:B(mm)	最小回転半径(mm)	寸　法(mm)																
				a	b	e	e'	h	i	j	k	k'	m	n	o	p	q	r	t	u
4557	6.2	150･175･190	3000	372	480	531	—	185	155	77	171	—	—	196.5	—	—	—	153	70	214
4559	6.7	150･175･190	∞	1012	1000	372	223	185	155	77	171	—	269	520	—	—	—	153	70	214

■商品

コードNo.	商品名	型式
4557	**ギヤードトロリ　10t**	KC140
4558	**ロング軸　　10t　300mm**	
4559	**ギヤードトロリ　20t**	KC200

スプリングバランサー

スプリング
バランサー
TW-22

スプリング
バランサー
TW-30

■仕様

コードNo.	型式	容量	ストローク	本体質量
4375	TW-22	15～22	1.5	7.2
4376	TW-30	22～30	1.5	7.6

■商品

コードNo.	商品名	型式
4375	**スプリングバランサー　Model TW-22**	TW-22
4376	**スプリングバランサー　Model TW-30**	TW-30

●外観および仕様は予告なく変更することがあります。