レバーブロック

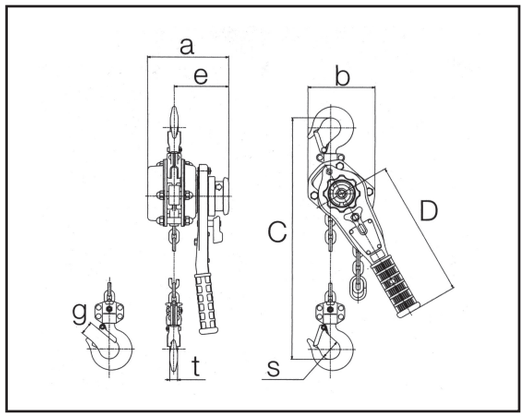

■仕様

コードNo.	定格荷重(t)	標準揚程(m)	手にかかる力(N)[kg]	ロードチェーン線径×掛数(mm)	作動荷重(kg)	質量(kg)	荷造質量(kg)	揚程1m増し増加質量(kg)	寸法(mm)							
									a	b	C	D	e	g	s	t
4530	0.25	1	200[20]	3.2×1	—	1.5	—	—	90.5	73.5	205	150	62	—	—	—
4531	0.8	1.5	284[29]	5.6×1	1200	5.7	6	0.7	144	119	280	245	97	23.5	35.5	14
4532	1.6	1.5	333[34]	7.1×1	2400	8	8.3	1.1	159	126	335	265	100	32	42.5	19
4533	3.2	1.5	363[37]	10×1	4800	15	16	2.3	190	159	395	415	112	39	50	24.5
4536	6.3	1.5	372[38]	10×2	7900	26	27	4.7	190	217	540	415	112	50	60	34
4539	9	1.5	382[39]	10×3	11300	40	42	7	190	304	680	415	112	72.5	85	41.5

■商品

コードNo.	商品名	型式
4530	**レバーブロック　0.25t**	LX003
4531	**レバーブロック　0.75/0.8t**	LB008
4532	**レバーブロック　1.5t**	LB016

コードNo.	商品名	型式
4533	**レバーブロック　3t**	LB032
4536	**レバーブロック　6t**	LB063
4539	**レバーブロック　9t**	LB090

キトークリップ

◎キトークリップは、玉掛け作業用のつり具ではありません。

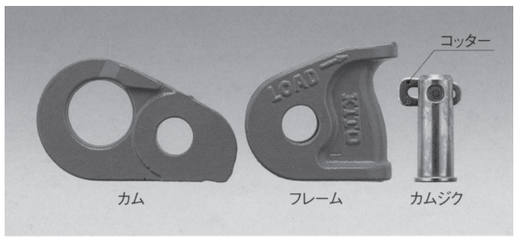

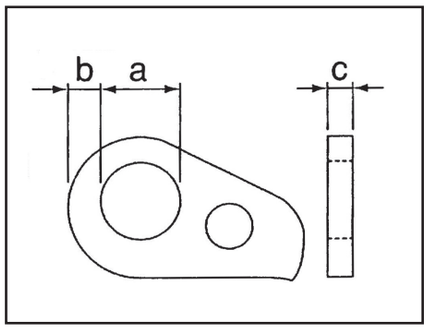

■仕様

コードNo.	商品名	型式	定格荷重(t)	適用するワイヤーロープ径(mm)	質量(kg)	カム寸法(mm)		
						a	b	c
4642	**キトークリップ　KC-10**	KC100	0.75	8～10	0.9	34	16	10.5
4643	**キトークリップ　KC14**	KC140	1.5	12～14	2.0	42	19	15.5
4644	**キトークリップ　KC20**	KC200	3	16～20	4.8	48	20	18

●外観および仕様は予告なく変更することがあります。