洗浄機

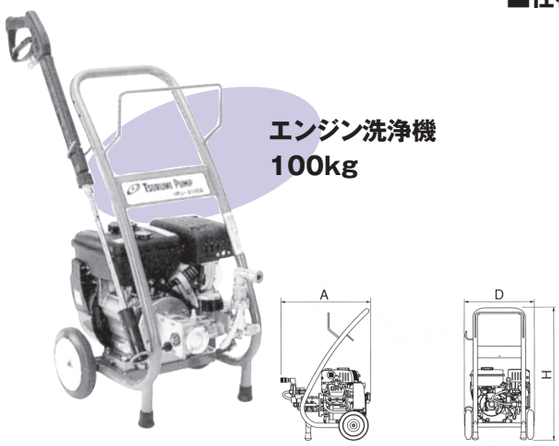

エンジン洗浄機
100kg

■仕様

項目 ＼ 型式		HPJ-3100E
エンジン仕様	形式	空冷4サイクルガソリンエンジン
	連続定格出力 kW{PS}/min⁻¹	2.1{2.8}/3600
	使用燃料	自動車用無鉛ガソリン
	タンク容量 ℓ	2.5
ポンプ仕様	圧力 MPa{kgf/cm²}	10.0{102}
	吐出し量 ℓ/min	8.1
寸法	幅(D) mm	398
	長(A) mm	513
	高(H) mm	760
質量{重量} kg		24
標準付属品仕様	ノズル(チップ径)	スプレーガン・(ノズルチップHL250白)SG120-30
	吸水ホース	1/2″×2.7mストレーナ付
	余水ホース	—
	吐水ホース	3/8″×10m

■商品

コードNo.	商品名
6610	エンジン洗浄機　100kg

●付属品

コードNo.	商品名
6610a	ノズル、吸水ホース
6610b	高圧ホース　3分　10m

エンジン洗浄機　110kg

■仕様

項目 ＼ 型式	SEC-1310-2
圧力 MPa(kgf/cm²)	8.8(90)
水量 (L/min)	13
回転数 (min⁻¹)	1750
エンジン	空冷4サイクルOHVガソリンエンジン
定格出力 KW(PS)/1800min⁻¹	2.1(2.8)
寸法　長さ×幅×高さ (mm)	730×410×750
質量 (kg)	30
標準付属品	フラットアングルノズルガン、高圧ホース3/8×20m 吸水ホース1/2×3m、余水ホース3/8×3m

■商品

コードNo.	商品名
6611	エンジン洗浄機　110kg

●付属品

コードNo.	商品名
6620	ノズル・ホース・吸水ホース・余水ホース
6623	高圧洗浄110キロ用　延長ホース　20m

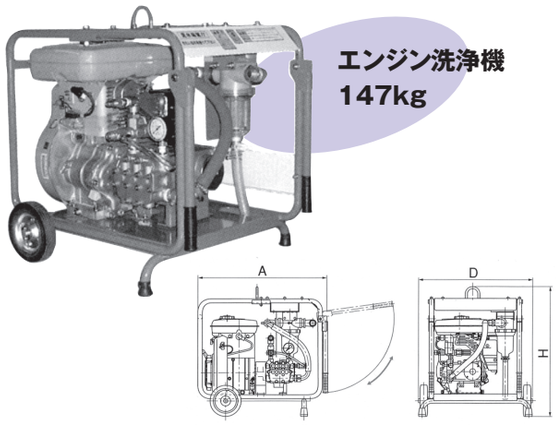

エンジン洗浄機
147kg

■仕様

項目 ＼ 型式		HPJ-6150E4
エンジン仕様	形式	空冷4サイクルガソリンエンジン
	連続定格出力 kW{PS}/min⁻¹	4.7 {6.4}/1800
	使用燃料	自動車用無鉛ガソリン
	タンク容量 ℓ	6.0
ポンプ仕様	圧力 MPa{kgf/cm²}	14.7{150}
	吐出し量 ℓ/min	15.2
寸法	幅(D) mm	556
	長(A) mm	640
	高(H) mm	635
質量{重量} kg		58
標準付属品仕様	ノズル(チップ径)	ベガジェットガンφ1.1　VJG220-40B
	吸水ホース	3/4″×2.7m　ストレーナ付
	余水ホース	1/2″×2.7m
	吐水ホース	3/8″×20m

■商品

コードNo.	商品名
6614	エンジン洗浄機　147kg(ガソリン)

●付属品

コードNo.	商品名
6614a	ノズル、吸水ホース、余水ホース付
6614b	高圧ホース　3分　20m

●外観および仕様は予告なく変更することがあります。