ヘキサプラグ

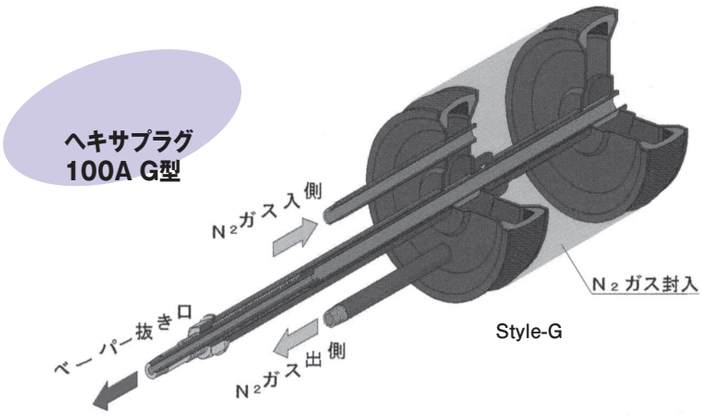

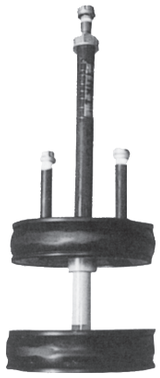

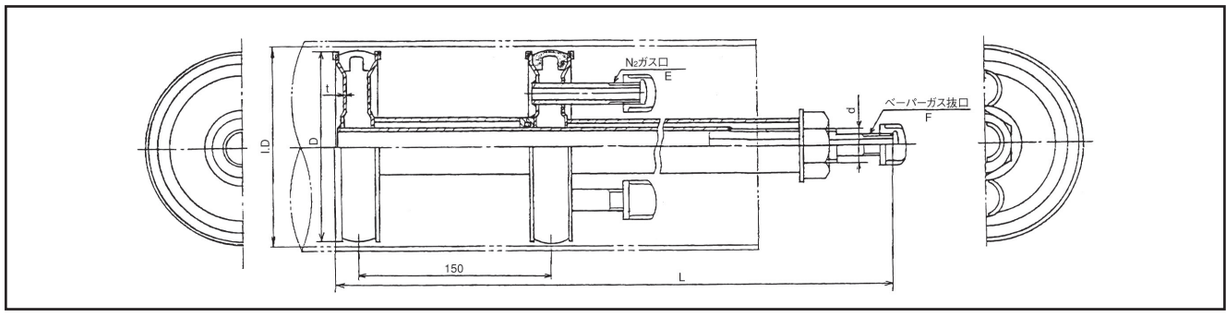

■商品

コードNo.	商品名	サイズ	寸法			ボルト、ナット	N_2ガス口	ベーパーガス抜口	重量(kg)
			φD	L	t	d	E	F	
7105	ヘキサプラグ　50A　G型	50A	49	410	2.3	M10	6φ	R1/4″	
7107	ヘキサプラグ　80A　G型	80A	74	410	2.3	M10	6φ	R1/4″	
7110	ヘキサプラグ　100A　G型	100A	100	510	2.3	M16	R1/4″	R1/4″	2.1
7115	ヘキサプラグ　150A　G型	148A	148	510	2.3	M16	R3/8″	R1/4″	3.0
7120	ヘキサプラグ　200A　G型	196A	196	510	3.2	M20	R3/8″	R3/8″	5.3
7125	ヘキサプラグ　250A　G型	244A	244	510	3.2	M20	R3/8″	R3/8″	7.1
7130	ヘキサプラグ　300A　G型	294A	294	540	3.2	M24	R3/8″	R3/8″	9.9
7135	ヘキサプラグ　350A　G型	330A	330	540	3.2	M24	R3/8″	R3/8″	11.8
7140	ヘキサプラグ　400A　G型	380A	380	540	3.2	M30	R3/8″	R1/2″	15.4

ヘキサプラグの形状と用途

石油精製工場、化学工場、タンク基地の油送管路やガス配管などで既設配管の延長、枝管の設置などの為、既設管にフランジなどを溶接する際、管内を閉塞し、残留油や引火性ガスの流出を制御し、溶接作業の花火による引火爆発の危険から守ります。従来の種々な方法に比し、その作業性、安全性は抜群です。口径50mm用以上のものには、不燃性ガスが封入出来るようになっております。なお、直射日光など気温変化に依り残留ベーパーの圧力上昇が予想されますので、誘導管を接続して内部圧力を逃がして下さい。

取扱説明

1）プラグ御使用前にゴムリングのひび割れ、キズ等の有無を確認下さい。
2）御使用管の入口より50～60cm程度管内を清掃下さい。
3）N_2ガス封入、排出口に管を接続して下さい。ベーパーガス排出口にも管を接続し、安全な場所で排出下さい。
4）御使用管の入口より20cm以上離し1段目のゴムリングがくる様配置し、センターナットを締込みゴムリングを拡径して下さい。
5）ガス探知器にてゴムリング部、ベーパーガス排出口を漏洩検査下さい。
6）N_2ガスを封入口より封入して下さい。

●外観および仕様は予告なく変更することがあります。