ガウジングブラスチング用直流電源

MRA-600

MRA-800

■仕様

項目 ＼ モデル		MRA-600	MRA-800
●ガウジングブラスチング用直流電源			
一次電圧、相数	V	200/220、三相	200/220、三相
周波数	Hz	50/60共用	50/60　周波数別専用機
一次入力	kVA	42.5	60
使用率	%	60	60
定格出力電流	A	600	800
定格出力電圧	V	46	46
最高無負荷電圧	V	76	77
溶接休止時無負荷電圧	V	15(電防付)	15(電防付)
電撃防止機能		完全無接点式	完全無接点式
動作時間	秒	0.005	0.005
遅動時間	秒	1.5以下	1.5以下
適合電極径	mm	4.0～11	4.0～13

■商品

コードNo.	商品名	寸法 幅×奥行×高(mm)	質量 (kg)
0906	**ガウジング　600A**	455×650×1010	210
0908	**ガウジング　800A**	600×825×1115	320

●付属品

	コードNo.	商品名
①	**0660**	**キャプタイヤ　60s　20m**
②	**0910**	**ガウジングトーチ**
③	**1408**	**アースクリップ　60s**
④	**1399**	**ジョイント　60s**
⑤	**1402**	**ボディアース　(万力・棒)**

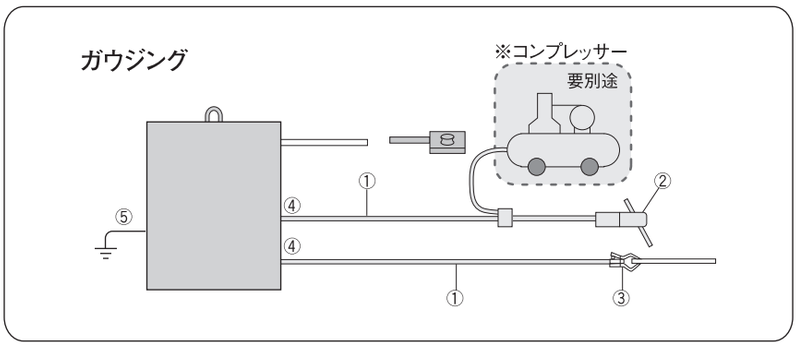

インバーター制御 直流アーク溶接機
(電撃防止機能付)

ISK-LS250S

■商品

コードNo.	商品名	寸法 幅×奥行×高(mm)	質量 (kg)
0525	**直流アーク溶接機 250A 200V**	185×455×320	11

■仕様

出力調整範囲	20A～250A
定格入力電圧	200V
定格入力電流	50A
定格入力	10kVA/8.5kW
定格負荷電圧	29V
無負荷電圧	電撃防止機能ON:13V 電撃防止機能OFF:73V
定格使用率	30%
JANコード	49 92873 10607 0
外形寸法　幅×奥行×高(mm)	185×455×320

標準附属品　入力ケーブル(3芯)5.5㎟-3m、出力端子用絶縁カバー

溶接棒径	φ2.0	φ2.6	φ3.2	φ4.0	φ5.0
溶接電流	～60A	～130A	～160A	～200A	～250A
使用率	100%	100%	100%	60%	30%
溶接板厚	～4mm	～5mm	～10mm	～12mm	8mm～

●外観および仕様は予告なく変更することがあります。